PRETOVARNA TEHNIKA - TEHNIČKI OPIS

ELEKTROHIDRAULIČNE UTOVARNE RAMPE

Standardna varijanta je izrađena od čelika, dok se aluminijumska radi na upit i koristi se za potrebe prehrambene industrije i mesta koja podležu H.A.C.C.P. standardu.

Otporne su na atmosferski uticaj i dejstvo korozivnih materija na mestima gde je upotreba soli i vode česta.

Mogu Imati nastavak kojim je moguće produžiti utovarni deo i tako ih prilagoditi svim tipovima vozila.

Rampom se komanduje putem taster prekidača. Lagane su, što olakšava sklapanje i održavanje.

ELEKTROHIDRAULIČNA RAMPA SA KLAPNOM

Dužina	2000 / 2500 / 3000 / 3500 / 4500 mm
Širina	1800 / 2000 / 2200 mm
Radni opseg	0-550 mm (naviše) 0-350 mm (naniže)
Debljina noseće ploče	6 / 8* mm
Nosivost	6000 kg / 10000 kg*
Broj cilindara	1 / 2 *
Boja	Crna (RAL 9005)
Radna temp.	-30 do +50 °C

* Radi se na upit

ELEKTROHIDRAULIČNA TELESKOPSKA RAMPA

Dužina	2000 / 2500 / 3000 / 3500 / 4500 mm
Širina	2000 / 2200 / 2400 mm
Radni opseg	0-480 mm (naviše) 0-430 mm (naniže)
Debljina noseće ploče	8 / 10 mm
Nosivost	6000 kg / 10000 kg*
Broj cilindara	2
Boja	Crna (RAL 9005)
Radna temp.	-30 do +50 °C

* Radi se na upit

OSNOVNI DELOVI ELEKTROHIDRAULIČNE RAMPE

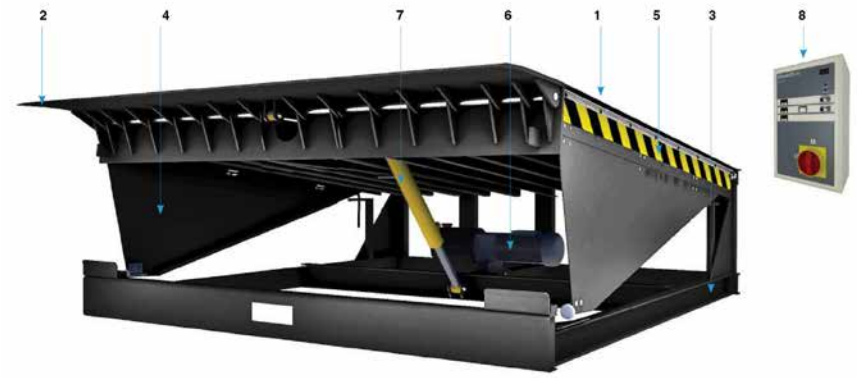

1. Poklopac platforme
2. Klapna
3. Okvir
4. Vazdušni jastuci za bočni zastor
5. Crne i zute pruge za signalizaciju
6. Hidraulična pumpa
7. Cilindar
8. Kontrolna jedinica

PRETOVARNA TEHNIKA - TEHNIČKI OPIS

MEHANIČKE UTOVARNE RAMPE

Izrađene od robusnog aluminijuma, otpornog na koroziju.

MEHANIČKA RAMPA SA KLAPNOM

Dužina	2500 mm
Širina	1800 / 2000 mm
Radni opseg	0-310 mm (naviše) 0-300 mm (naniže)
Debljina noseće ploče	6 mm
Nosivost	6000 kg
Boja	Crna (RAL 9005)
Radna temp.	-30 do +50 °C

OSNOVNI DELOVI MEHANIČKE RAMPE SA KLAPNOM

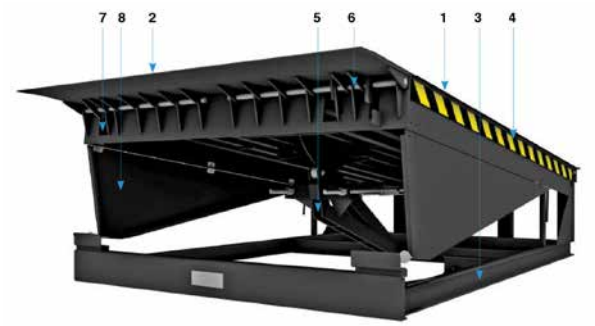

1. Poklopac platforme
2. Klapna
3. Okvir
4. Crne i zute pruge za signalizaciju
5. Mehanizam za podešavanje platforme
6. Mehanizam za podizanje klapne
7. Damping mehanizam
8. Vazdušni jastuci za bočni zastor

MEHANIČKA MINI RAMPA

Dužina	684 mm
Širina	1600 / 1800 / 2000 mm
Radni opseg	0-100 mm
Nosivost	6000 kg
Boja	Crna (RAL 9005)
Radna temp.	-30 do +50 °C

STACIONARNA I KLIZAJUĆA PREKLOPNA RAMPA

Nosivost	4000 kg
Boja	Crna (RAL 9005)

PRENOSIVA RAMPA

Nosivost	4000 kg
Boja	Crna (RAL 9005)

DIHTUNZI VRATA / DOCK SHELTERS

Dihtunzi vrata prekrivaju vozilo kada pristane na rampu i apsorbuju udarce uzrokovane mogućim nepravilnim manevrom vozila. Pri tom ne narušavaju brzinu i flelsibilnost utovara/istovara.

Imaju važnu funkciju zaštite robe od vremenskih uticaja i štede energiju smanjujući gubitke toplote iz unutrašnjosti.

Zaptivne zavese takođe pozitivno utiču na zdravlje osoblja zaduženog za utovar/istovar, jer pružaju zaštitu od loših vremenskih uslova i vazdušnih strujanja.

U ponudi imamo različite modele prema zahtevima utovara/istovara.

STANDARDNA DIHTUNG ZAVESA

Visina	3.000 / 3.200 / 3.400 / 4.400 mm
Širina	3.000 / 3.200 / 3.400 mm

Sprečavaju prodor hladnog/toplog vazduha, ulazak prašine i drugih nepoželjnih faktora u prostorije.

Materijal cerade sastoji se od dvoslojne tkanine, od poliesterskih vlakana, sa dvostranim PVC slojem, otporan je na atmosferske uticaje, habanje i oštećenja koja su moguća prilikom nailaska vozila na platformu. Odlikuju se snažnim ramom izrađenim od aluminijuma.

Aluminijumski profil ima zaobljene ivice što povećava otpornost cerade na habanje.

DIHTUNG ZAVESA NA NADUVAVANJE

Visina	3.300 / 3.800 / 4.200 / 4.900 mm
Širina	3.400 / 3.600 mm

Naduvavajući dock shelter za bolje dihtovanje prilikom pretovara vozila.

Za proizvodnju naduvavajućih jastuka koristi se kordura (Cordura), koja je otporna na habanje.

Naduvavanje se može kontrolisati sa kontrolne table.

Radni opseg širenja gornjeg jastuka može biti 900 ili 1200 mm, za upotrebu sa različitim tipovima automobila.

DIHTUNZI VRATA / DOCK SHELTERS

STANDARDNA DIHTUNG ZAVESA - MODELI

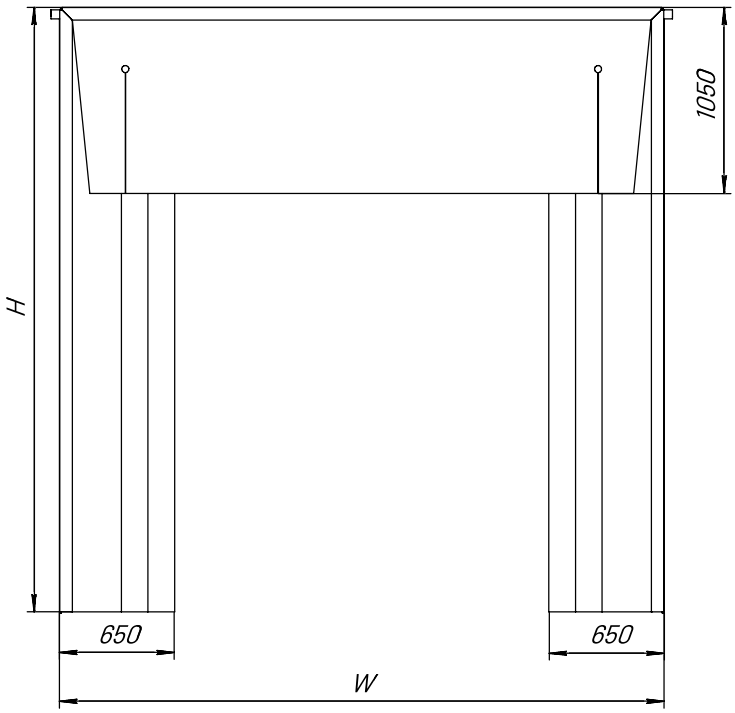

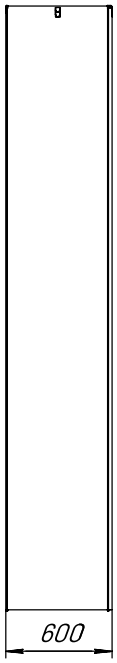

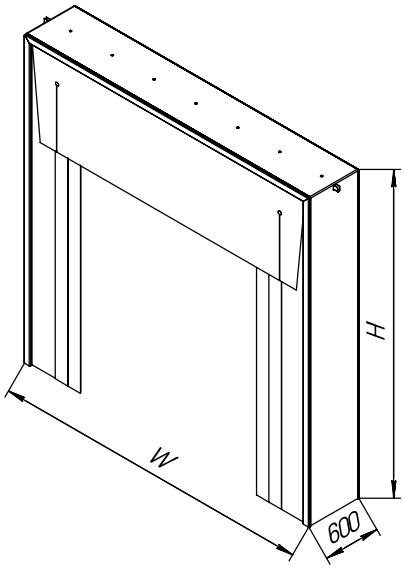

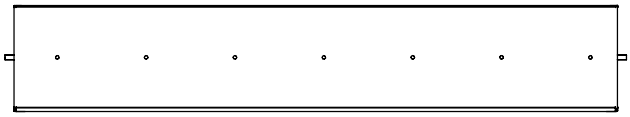

Model	W [mm]	H [mm]
GS1	3000	3000
GS2	3200	3200
GS3	3400	3200
GS4	3200	3400
GS5	3400	3400
GS6	3400	4400

DIHTUNZI VRATA / DOCK SHELTERS

DIHTUNG ZAVESE NA NADUVAVANJE - MODELI

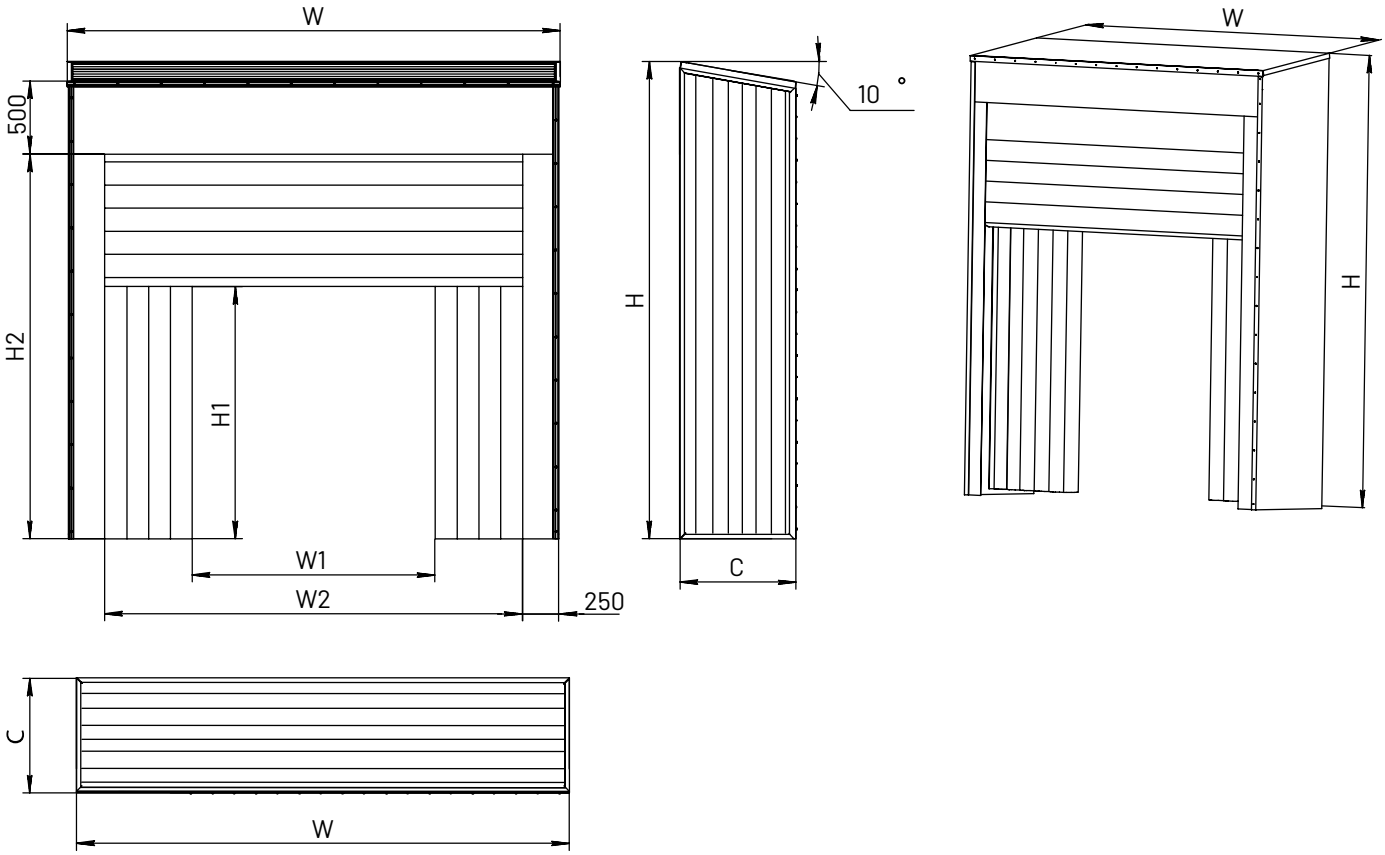

Model	W [mm]	W1 [mm]	W2 [mm]	H [mm]	Δ=900 mm H1/H2 [mm]	Δ=1200 mm H1/H2 [mm]	C [mm]
GN1	3610	1880	3090	3828	2273 / 3173	1873/3073	800
GN2	3610	1880	3090	4914	3360/4245	2960/4145	800
GN3	3410	1680	2890	3302	1746/2646	1346/2546	800

* Δ - širenje gornjeg jastuka

PRETOVARNA TEHNIKA - SLIKE

slika 1. Elektrohidraulična rampa sa sa klapnom i čeličnom samonosivom platformom

slika 2. Mehanička mini rampa

slika 3. Mehanička mini rampa

PRETOVARNA TEHNIKA - SLIKE

slika 4. Elektrohidraulična rampa sa sa klapnom i čeličnom samonosivom platformom

slika 5. Elektrohidraulična rampa sa klapnom

slika 6. Stacionarna mehanička preklopna rampa

slika 7. Elektrohidraulična rampa sa klapnom

PRETOVARNA TEHNIKA - SLIKE

slika 8. Elektrohidraulična teleskopska rampa sa čeličnom samonosivom platformom

slika 9. Elektrohidraulična rampa sa klapnom

slika 10. Stacionarna preklopna rampa sa metalnim uvodnicima za točkove vozila

PRETOVARNA TEHNIKA - SLIKE

slika 11. Dock Shelter na naduvavanje

slika 12. Utovarna kućica sa elektrohidrauličnom rampom i rolo vratima

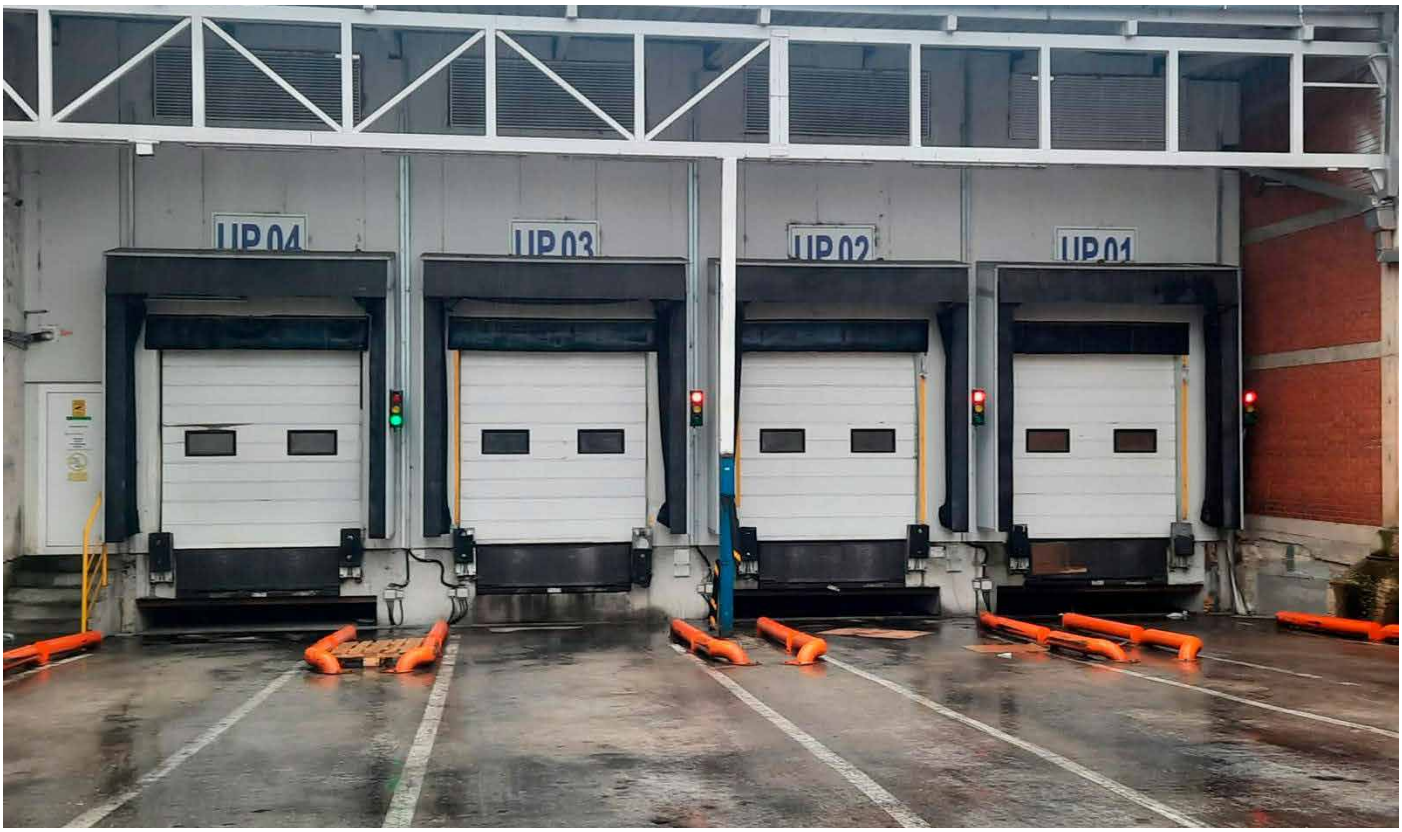

slika 13.Dihtung zavese (Dock Shelters) sa metalnim uvodnicima za točkove vozila. Logistički centar

PRETOVARNA TEHNIKA - SLIKE

slika 14. Dihtung zavese (Dock Shelters) sa metalnim uvodnicima za točkove vozila. Logistički centar

slika 15. Dihtung zavesa (Dock Shelter) sa mehaničkom mini rampom

slika 16. Montaža mehaničke mini rampe Dock Shelter-a i industrijskih vrata

SERTIFIKAT

Ovaj sertifikat dokazuje da je sistem menadžmenta kvalitetom za:

GRADAR DRUŠTVO SA OGRANIČENOM ODGOVORNOŠĆU ZA PROIZVODNJU I EXPORT-IMPORT, TEMERIN

Partizanska bb, 21235 Temerin, Republika Srbija

Usklađen sa standardom

ISO 9001 : 2015

Ovim je odobrena registracija, pod uslovom da se pravila i uslovi sertifikacije poštuju u svakom trenutku

Ovaj sertifikat je važeći za sledeći opseg primene:

Proizvodnja i usluge ugradnje vrata i prozora od metala, proizvodnja segmentnih vrata (industrijska i garažna), rolo vrata sa punim i perforiranim lamelama, brzopodizna vrata i trakaste zaveze, PP vrata, utovarni mostovi i dihtung vrata, klizne kapije, rampe i pešačke barijere kao i prateća oprema, metalne konstrukcije i izgradnja objekata

Datum odluke: 19.11.2021

Datum resertifikacije: 18.11.2024

Datum reizdavanja: 18.10.2025

Broj sertifikata: SR.10.113

NAC
MANAGEMENT SYSTEM
ISO/IEC 17021-1:2015
NAC-006-MS

Direktor
AQRA Certification doo
Bulevar Oslobođenja 101
11040 Beograd, R.Srbija
www.aqracertification.rs

Ovaj sertifikat je validan do dana 18.11.2027. godine, uz uslov efikasnog održavanja sistema i sprovedenih nadzornih provera. Ukoliko su svi uslovi ispunjeni, sertifikat će se reizdavati svake godine od strane AQRA Certification doo. Da biste proverili validnost sertifikata, molim Vas, kontaktirajte AQRA Certification doo putem e-maila, koji je dat na sajtu www.aqracertification.rs . Ovaj sertifikat je u vlasništvu AQRA Certification doo, kome se mora vratiti po zahtevu

AQRA

SERTIFIKAT

Ovaj sertifikat dokazuje da je sistem menadžmenta životnom sredinom za:

GRADAR DRUŠTVO SA OGRANIČENOM ODGOVORNOŠĆU ZA PROIZVODNJU I EXPORT-IMPORT, TEMERIN

Partizanska bb, 21235 Temerin, Republika Srbija

Usklađen sa standardom

ISO 14001 : 2015

Ovim je odobrena registracija, pod uslovom da se pravila i uslovi sertifikacije poštuju u svakom trenutku

Ovaj sertifikat je važeći za sledeći opseg primene:

Proizvodnja i usluge ugradnje vrata i prozora od metala, proizvodnja segmentnih vrata (industrijska i garažna), rolo vrata sa punim i perforiranim lamelama, brzopodizna vrata i trakaste zaveze, PP vrata, utovarni mostovi i dihtung vrata, klizne kapije, rampe i pešačke barijere kao i prateća oprema, metalne konstrukcije i izgradnja objekata

Datum odluke: 19.11.2021

Datum resertifikacije: 18.11.2024

Datum reizdavanja: 18.10.2025

Broj sertifikata: SR.30.078

NAC
MANAGEMENT SYSTEM
ISO/IEC 17021-1:2015
NAC-006-MS

Direktor
AQRA Certification doo
Bulevar Oslobođenja 101
11040 Beograd, R.Srbija
www.aqracertification.rs

Ovaj sertifikat je validan do dana 18.11.2027. godine, uz uslov efikasnog održavanja sistema i sprovedenih nadzornih provera. Ukoliko su svi uslovi ispunjeni, sertifikat će se reizdavati svake godine od strane AQRA Certification doo. Da biste proverili validnost sertifikata, molim Vas, kontaktirajte AQRA Certification doo putem e-maila, koji je dat na sajtu www.aqracertification.rs . Ovaj sertifikat je u vlasništvu AQRA Certification doo, kome se mora vratiti po zahtevu

AQRA

SERTIFIKAT

Ovaj sertifikat dokazuje da su Sistemi Menadžmenta Bezbednošću i Zdravljem na radu za:

GRADAR DRUŠTVO SA OGRANIČENOM ODGOVORNOŠĆU ZA PROIZVODNJU I EXPORT-IMPORT, TEMERIN

Partizanska bb, 21235 Temerin, Republika Srbija

Usklađen sa standardom

ISO 45001: 2018

Ovim je odobrena registracija, pod uslovom da se pravila i uslovi sertifikacije poštuju u svakom trenutku

Ovaj sertifikat je važeći za sledeći opseg primene:

Proizvodnja i usluge ugradnje vrata i prozora od metala, proizvodnja segmentnih vrata (industrijska i garažna), rolo vrata sa punim i perforiranim lamelama, brzopodizna vrata i trakaste zaveze, PP vrata, utovarni mostovi i dihtung vrata, klizne kapije, rampe i pešačke barijere kao i prateća oprema, metalne konstrukcije i izgradnja objekata

Datum odluke: 19.11.2021

Datum resertifikacije: 18.11.2024

Datum reizdavanja: 18.10.2025

Broj sertifikata: SR.50.309

NAC
MANAGEMENT SYSTEM
ISO/IEC 17021-1:2015
NAC-006-MS

Direktor
AQRA Certification doo
Bulevar Oslobođenja 101
11040 Beograd, R.Srbija
www.aqracertification.rs

Ovaj sertifikat je validan do dana 18.11.2027. godine, uz uslov efikasnog održavanja sistema i sprovedenih nadzornih provera. Ukoliko su svi uslovi ispunjeni, sertifikat će se reizdavati svake godine od strane AQRA Certification doo. Da biste proverili validnost sertifikata, molim Vas, kontaktirajte AQRA Certification doo putem e-maila, koji je dat na sajtu www.aqracertification.rs . Ovaj sertifikat je u vlasništvu AQRA Certification doo, kome se mora vratiti po zahtevu

AQRA

SERTIFIKAT

Ovaj sertifikat dokazuje da je Sistem Menadžmenta Energijom za:

GRADAR DRUŠTVO SA OGRANIČENOM ODGOVORNOŠĆU ZA PROIZVODNJU I EXPORT-IMPORT, TEMERIN

Partizanska bb, 21235 Temerin, Republika Srbija

Usklađen sa standardom

ISO 50001: 2018

Ovim je odobrena registracija, pod uslovom da se pravila i uslovi sertifikacije poštuju u svakom trenutku

Ovaj sertifikat je važeći za sledeći opseg primene:

Proizvodnja i usluge ugradnje vrata i prozora od metala, proizvodnja segmentnih vrata (industrijska i garažna), rolo vrata sa punim i perforiranim lamelama, brzopodizna vrata i trakaste zaveze, PP vrata, utovarni mostovi i dihtung vrata, klizne kapije, rampe i pešačke barijere kao i prateća oprema, metalne konstrukcije i izgradnja objekata

CONFIRMATION POTVRDA International Certification

Datum odluke: 19.11.2021

Datum resertifikacije: 18.11.2024

Datum reizdavanja: 18.10.2025

Broj sertifikata: SR.80.066

NAC MANAGEMENT SYSTEM ISO/IEC 17021-1:2015 NAC-006-MS

Direktor
AQRA Certification doo
Bulevar Oslobođenja 101
11040 Beograd, R.Srbija
www.aqracertification.rs

Ovaj sertifikat je validan do dana 18.11.2027. godine, uz uslov efikasnog održavanja sistema i sprovedenih nadzornih provera. Ukoliko su svi uslovi ispunjeni, sertifikat će se reizdavati svake godine od strane AQRA Certification doo. Da biste proverili validnost sertifikata, molim Vas, kontaktirajte AQRA Certification doo putem e-maila, koji je dat na sajtu www.aqracertification.rs . Ovaj sertifikat je u vlasništvu AQRA Certification doo, kome se mora vratiti po zahtevu

REFERENC LISTA

Beograd

KULA BEOGRAD
GALERIJA BEOGRAD
BW ARCADIA
BW AURORA
ATRIUM - BEOGRAD NA VODI
ZLATIBOR GRADNJA
GEMAX
EXING&BP
DIASTASI
ESTETIKA
ARHIPRO
JOKSINŽENJERING
ELKOMS
MODULOR
GODEX GRADNJA
KULA UŠĆE 2
RAJIĆEVA SHOPPING CENTER
NARODNA BANKA SRBIJE
VINO I TAKO TO
TQ ALU
OCTAGON
PROJMETAL
CARLTON PLAZA
PMC Inženjering
ENERGOPROJEKT VISOKOGRADNJA
JUGORAMOS
RTS
TRŽNI CENTAR ADA MALL
TRŽNI CENTAR GALERIJA
ALUCOMMERCE
DRENIK ND
MIFIS
FIAT SRBIJA
PHOENIX Pharma
FINO VINO
JP SAVA CENTAR
AERODROM NIKOLA TESLA
PRO CREDIT BANKA
DRENIK
CENTAR ZA RECIKLAŽU
AS COMMERCE STAN
BMW RADULOVIĆ
RENAULT TRUCK
PINK INTERNACIONAL
PROTEHEL
SAMEX GROUP
ELITA COP
GARDEN CENTAR
BEOGRADSKI SAJAM
STENEMI GRADNJA
ARHI PRO
AMBASADA BRAZILA
WEST FARMACEUTICAL
BENZINSKA PUMPA LUKOIL
MAXI
BG INVEST
GRADINA
MESSER
GPC POŠTA
MILŠPED
TC UŠĆE
NCR
ZARA
PANDORA
PUMA
TERANOVA
DIOPTA
JASMIN
ROLEX - Petite Genève Petrović
OYSHO
STRADIVARIUS
MERKUR

Novi Sad

KNEŽEV PARK - GALENS
SQUARE GARDEN
TRŽNI CENTAR BIG
TRŽNI CENTAR PROMENADA
TFY
SLAVIJA COOP
ERKER
GRADINS
ALEXANDAR
PRO ING
BOLT ING
APOLO INVEST
GP Petrovaradin - Petrovaradin
DIJAGONALA
3 D STUDIO
SQ
ALEKSANDAR GRADNJA
BEST IZGRADNJA
GRADING
BUDUĆNOST
KIMEX
GREEPING
TRONTEX
BALCAN STRATEGIC GROUP
KOLOSEUM GRADNJA
EUROLINE GRADNJA
KORDUN GRADNJA
SLAVIACOOP
ENERGOPROJEKT VISOKOGRADNJA
IM ARCHITECT
GRADITELJ NS
HIDROZAVOD DTD
NEOPLANTA
AGROPANONKA
IMPEX - BB MINAQVA
MLEKARA
NAFTNA INDUSTRIJA SRBIJE
Industrija mesa KOBILJSKI
Industrija mesa MATIJEVIĆ
INFORMATIKA
IZVRŠNO VEĆE VOJVODINE
NOVOSADSKI SAJAM
UNIVEREXPORT
URADI SAM market
NOVEL electronics
RTV DELTA
MINAQUA
VIPOL
AUDIO BM
ATP Vojvodina
Nova autobuska stanica
ComTrade
BERIĆ SATOVI & NAKIT
BOMAR
LAFARGE
MAJUR GROUP
VOJVOĐANSKA BANKA
HLEB AD
NEOPET
STOJKOV
NEOTEHNIKA
Energy Net
JKP STAN

REFERENC LISTA

Novi Sad

SPENS
TRANSNAFTA
PROMIST
VATROGASNI DOM
LILLY drogerie
MAXTON centar
PALAS MARKET
RAFINERIJA
JUGOLAB
HLEB AD
NEOPET
METRO
STOJKOV
OFFSET PRINT
NEOTEHNIKA
Energy Net
SLAVIJACOOP
SKVER PLUS
JKP STAN
SPENS
MESSER TEHNOGAS AD
TRANSNAFTA
PROMIST
RAFINERIJA
STARA AUTOBUSKA STANICA
CREDIT AGRICOLE BANKA
ČAČANSKA BANKA
DIOPTA
M RODIĆ market
LUČAR
APOLO centar
MAXTON centar
BENU APOTEKE
APOTEKA JANKOVIĆ
APOTEKA DAVIDOVAC
APOTEKA TILIA
BILJANA & LUKA apoteka
ELEKTRO VOJVODINA
LAZOVIĆ GRADNJA
KJG oluci-limarija
INSTITUT ZA PREVENTIVU I INŽENJERING
NEOPLANTA industrija mesa
BENZINSKA PUMPA PIRAMIDA
BENZINSKA PUMPA MOL
BENZINSKA PUMPA LUKOIL
CARIBIC PIZZA
GYROS MASTER
BULEVAR INVEST
KARIN KOMERC MD
KESSER GRADNJA
FENIKS GiZ
VITOROG
GAMES
NS PLAKAT
IMLEK
PERUTNINA PTUJ
ENTERIJER JANKOVIĆ
PETRUS CAFFE GALLERY BAR
DOM ZDRAVLJA
AUTO SALON STOJANOV
PORESKA UPRAVA
GORENJE
FAKULTET TEHNIČKIH NAUKA
SUPERMAKRET BANGLADEŠ
PALAS MARKET
SKUPŠTINA GRADA
HEINEKEN
KOLBIS Industrija mesa
DANUBIUS
ZADRUGA
MATICA SRPSKA
MCM BOLNICA
AUTO SALON MAZDA
JKP LISJE
MESSER
GSP
NIS NAFTAGAS
Bioskop

Zrenjanin

RENESANSA
MAX MARA
EURODOMUS – ZRENJANIN
SRBIJA GAS
MILE DRAGIĆ
OPTIMA M
GOMEX SUPER MARKET
NAFTNA INDUSTRIJA SRBIJE
DOM ZDRAVLJA
AUTO SALON ĆIRKOM
FULGAR EAST
BEGEJ BRODOGRADILIŠTE
GRADSKA TOPLANA
GRADSKO ZELENILO
GOMEX
FULGAR EAST
GASPROM NIS GARAZE
OLIMP DOO

Subotica

SWAROVSKI
TATRAVAGONKA
CONTINENTAL
FIDELINKA DON DON
SIMENS
ALPACK
JOVIŠTE
FM PHARM
CONTITECH
GRADSKA BOLNICA
PEKARA
MARKET
MB Birografika
MLEKARA SUBOTICA

Niš

METRO
MERKATOR
Mr. Bricolage
WOMANSECRET
MING KOVAČNICA
Levi's
NIS PUMPA
MARIUS zlatara ,PIROT
IDEA marketi
OPŠTINA PANTELEJ
FORUM SHOPPING CENTER
MEDICINSKI FAKULTET
WOBY HAUS

REFERENC LISTA

Vršac

RAFINERIJA
LAMP EAST
PALLADIO ZANNINI
VILA BREG
AUTO SALON PEUGEOT
FRESENIUS MEDICAL
PALLADIO
SWISLION
STADA HEMOFARM
TULI FLEXO

Šabac

PORESKA UPRAVA
HLADNJAČA BELLA
ELIXIR FOOD
PIRAMIDA 72
SKUPLJE HLADNJACA
RIDJAKE HLADNJACA

Bačka Palanka

SINTELON
KORSNAS
TARKETT
NECTAR
GRANIČNI PRELAZ BAČKA PALANKA
NEKTAR
BIO PANON
TOPEX

Senta

JAPAN TOBBACCO
BIOSPRINGER (BIVSI ALTECH)
MAYTECH
ŠEĆERANA SENTA
JTI
KARADJORDJEVO
VAN DRUNEN
BALIND AUTOMOTIVE

Pančevo

RAFINERIJA
HLADNJAČA SNEŽANA
MARKO PAN
PERFEX DRENIK
KURIRSKA SLUZBA D EXPRESS

Sombor

ŠULEX
LILLY DROGERIE
MARA
MARA PECIVA
EBMPAPST

Bačka Topola

NIMA
BLAGOFLOR
TURBO GAS BENZINSKA PUMPA
TOPIKO PERUTNINA
URGENTNI CENTAR
TSC STADION

Nova Pazova

MOTOPLAST
PINOLESS
GREINER
ALUMIL

REFERENC LISTA

VINARIJA KOVAČEVIĆ - Irig
FRUŠKE TERME - Vrdnik
TENEN - Čenej
BOSKA - Banja Luka
PLAZA - Kragujevac
Stadion Voždovac
VIDOGRADNJA - Temerin
AUTOSERVIS - Temerin
NOBILI - Temerin
STATIK - Kovin
WEST PHARMACEUTICAL - Kovin
PIVARA - Apatin
XYLON - Surčin
HLADNJAČA - Surčin
JUGOKOMERCIJA - Veternik
INJAC - Veternik
AUTOTEHNIK VEJIĆ - Veternik
ECO RECYCLING - Sirig
RU METAL - Ruma
GIPON - Ruma
ENEL - Požarevac
ROLOPLAST MOŠIĆ - Sremska Mitrovica
ENEL market - Požarevac
LEONI - Prokuplje
RIČ super market - Prokuplje
NIS PUMPA - Zlatibor
FIAT SERVIS - Skoplje
VOJVODINA VODE
DTD RIBARSTVO - Bački Jarak
ČELIK - Bački Jarak
BAPEX - Bački Petrovac
HEMODOM - Sremska Kamenica
IDAS - Mol
SIRMIUM STEEL - Sremska Mitrovica
POLET - NEXE - Novi Bečej
INNOGROUP - Novi Bečej
KNOTT - Bečej
VLASINA - Vlasotince
BANKOVIĆ - Vlasotince
SLOVAS - Čačak
KARBON - Topola
SEVOJNO VALJAONICA
NAFTAGAS - Smederevo
MSK - Kikinda
VALDI market - Ada, Mol, Kikinda
BENZINSKA PUMPA MOL - Crvenka
Šećerana - Crvenka
Kikinda, Stari Tamiš
Fabrika Vode - Inđija

LTS - Lovćenac
HOTEL SPLENDID - Bečići
S&L - Podgorica
KAJMAK - Prizren, Lipljan
PATENT CO - Mišićevo
KONCEPT INSTAL market - Futog
STATOVAC KENGUR - Leskovac
DHL - Novi Banovci
AGROPARTNER - Vrčin
TERMOMETAL - Ada
HOTEL Kučevo - Kučevo
BENZINSKA PUMPA KALOS - Srpski Miletić
FIAT - Obrenovac
OPŠTINA OBRENOVAC
GORENJE - Stara Pazova
FRONERI NESTLE - Stara pazova
IGB AUTOMOTIVE - Inđija
SUNOKO - Pećinci
BP MINUT Autoput
METALAC - Gornji Milanovac
MARKET - G. Stubica (HR)
Šecerana - Žabalj
MAGNA SEATING - Odžaci
NIVA - Žabalj
IZBA - Ivanjica
BELLA 9 - Skupljen
Hladnjača "ELAN" - Srbobran
Hladnjača "SIROGOJNO COMPANY" - Sirogojno
VODA TRONOŠA - Tronoša
Mesna industrija LTS - Lovćenac
KAJMAK - Lipljan
KORAĆ AUTOMOBILI - Prigrevica
WIENERBERGER - Kanjiža
TISACOOP - Kanjiža
GENEZA - Kanjiža
TIM-COP - Temerin
AD Budimka
KEJ - Valjevo
SLOVAN - Selenča
COCA COLA - Zemun
KNAUF - Zemun
IMLEK - Padinska Skela
M GUM TEHNOLOGY - Šimanovci
FABRIKA KARTONA - Umka
LIBELA - Zmajevo
BLUMENMARKET - Borča
ŽITO - Ratkovo
SALAŠ - Čenej

HOTEL POŽEGA
DOM ZDRAVLJA - Vranje
ELEKTRODISTRIBUCIJA - Aranđelovac
AD BUDIMKA - Požega
PARKING - Kopaonik
Livnica autoflex - Čoka
CASPER GRADNJA - Futog
CG FOODS - Ruma
IGM Automotive - Inđija
MLEKARA MAGLIĆ
ROLEX PETROVIĆ - Tivat
ROLEX PETROVIĆ - Budimpešta
TIKI - Stara Pazova
GRANIT LJEŠĆE - Sremska Mitrovica
PROMONT GROUP - Vrdnička kula

MESSER
MAX BET
AMAN I AROMA MARKETI
ELIXIR FOOD
ENERGY NET
SUNOCO SECERANE
SWISSLION
SWAROVSKI
WOBY HAUS
ZARA
KFC
MC DONALDS
ISUZU
HUGO BOSS
MERCATOR
IDEA
PANDORA
GOMEX
BERIC
BOMAR
GAMES
DR. MAX